CAME

FA01508M09

VNTMS01

CE

| | |
|---|---|
| IT | Italiano |
| ES | Español |
| FR | Français |
| EN | English |
| DE | Deutsch |
| NL | Nederlands |
| PT | Português |
| PL | Polski |
| RU | Русский |

**CAME S.P.A.**
Via Martiri Della Libertà, 15
31030 - Dosson di Casier
Treviso - Italy

CAME.COM

FA01508M09 - 11/2020

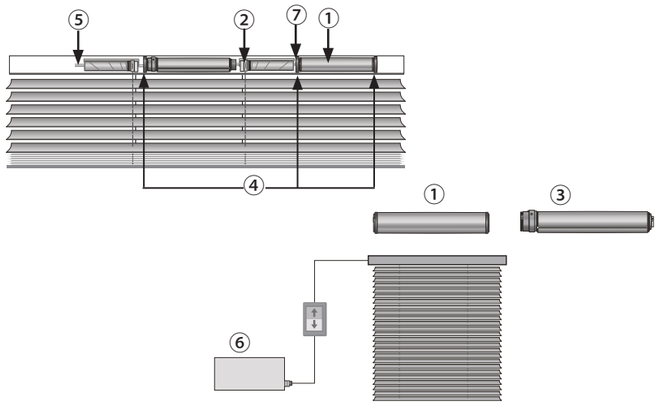


A

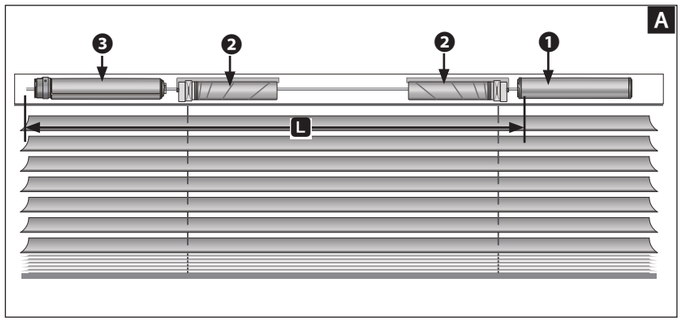


B

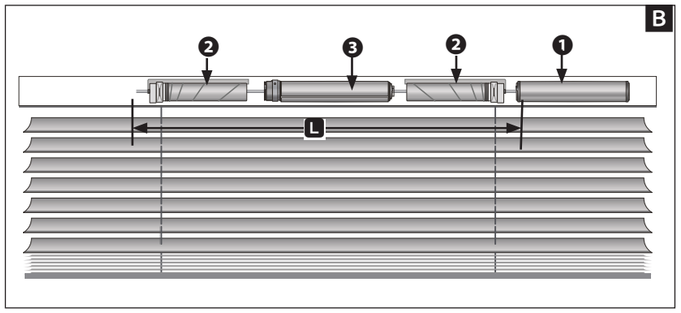


C

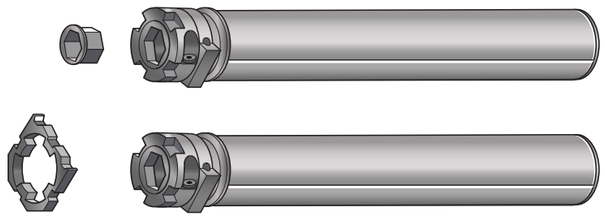

D

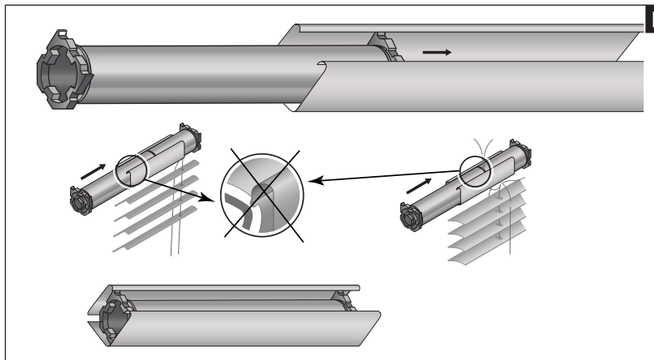

E

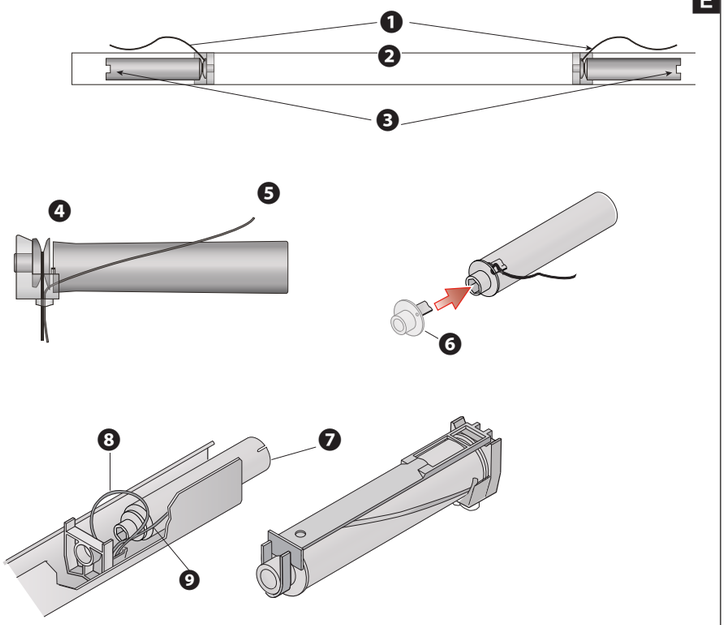


F

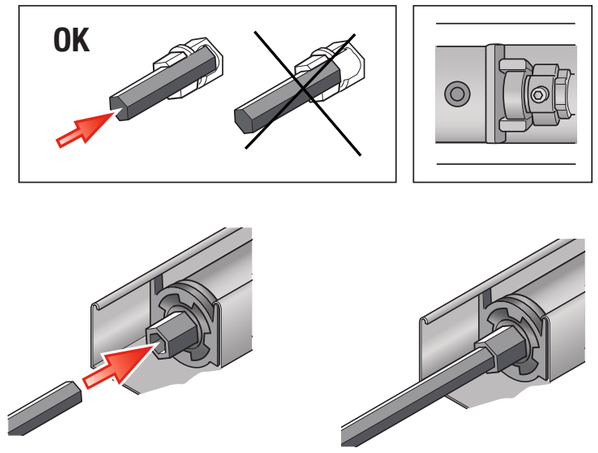


H

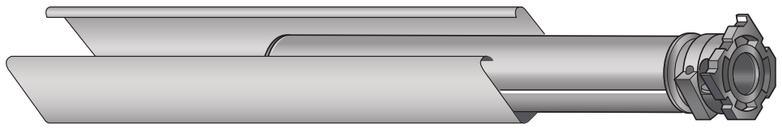

I

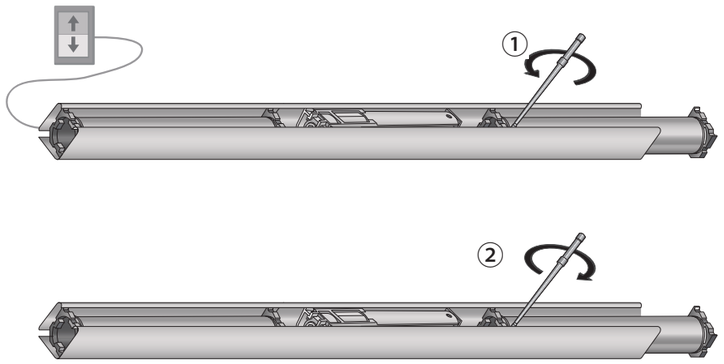


L

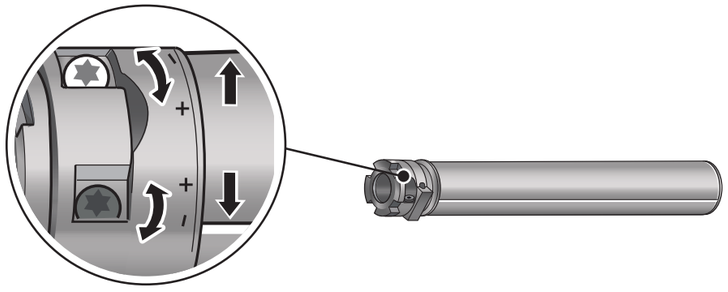


G

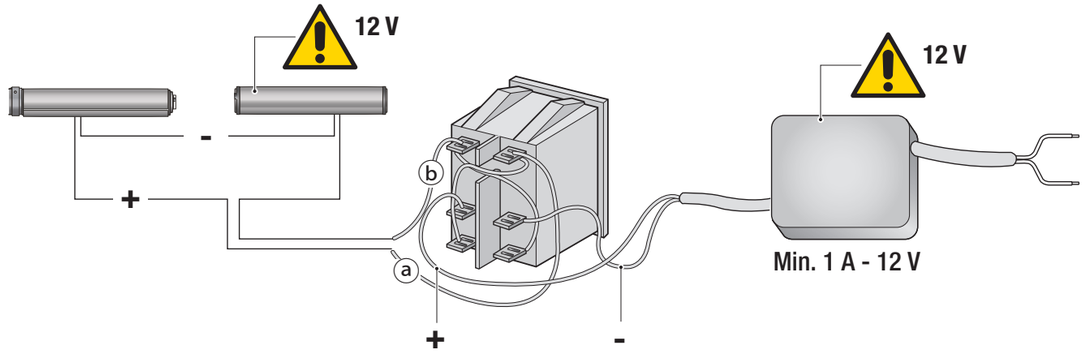

# ITALIANO

## Avvertenze generali e importanti istruzioni di sicurezza

Per la sicurezza delle persone è importante seguire queste istruzioni. Conservare queste istruzioni. Sottoporre di frequente ad esame l'apparecchio, per verificare se ci sono sbilanciamenti o segni di usura o danni ai cavi e alle molle. Non utilizzare l'apparecchio nel caso in cui siano necessarie delle riparazioni o delle regolazioni. Il motore di movimentazione dovrà essere scollegato dall'alimentazione durante le operazioni di pulizia, manutenzione e sostituzione delle parti. Guardare l'elemento durante il movimento ed assicurarsi che nessuno si avvicini fino al suo arresto.
**Attenzione**! rispettare queste istruzioni di installazione. Un'installazione errata può causare gravi ferite alle persone. • Il prodotto dovrà essere destinato solo all'uso per il quale è stato concepito. Ogni altro uso è da considerarsi pericoloso. Came S.p.A. non è responsabile per danni causati da usi impropri, erronei o irragionevoli. • L'installazione deve essere effettuata da personale qualificato ed esperto. • Assicurarsi che le caratteristiche dell'elemento mobile siano compatibili con le prestazioni del motore scelto. • Non permettere ai bambini di giocare con i dispositivi di comando fissi. Tenere i dispositivi di comando portatili (trasmettitori) fuori dalla portata dei bambini. • È severamente vietato: forare, immergere in acqua, far cadere, martellare, deformare, inserire chiodi o viti, smontare o manomettere il motore e/o il cavo di alimentazione. Tagliare o annodare il filo antenna • Non installare dispositivi di ritenuta manuale all'elemento mobile. • L'elemento mobile deve poter scorrere perfettamente e abbassarsi con il proprio peso. • Durante l'installazione o la manutenzione e con il motore alimentato, non causare urti meccanici e non battere con il martello sul motore per evitare danni all'elettronica interna. • Il cavo di alimentazione non può essere sostituito, per cui se è danneggiato il dispositivo deve essere sostituito. • Per installazioni del motore dove il filo è esposto agli agenti atmosferici, proteggere il cavo standard in PVC, inserendolo in tubi specifici (condotti, o guaine anti UV). • Per evitare danni alle persone ed al dispositivo, durante la programmazione è indispensabile poter togliere alimentazione al motore in qualsiasi momento. • Componenti supplementari, come adattatori e supporti, devono essere scelti con cura fra quelli offerti dal fabbricante Came S.p.A. e acquistati tramite la sua rete di vendita. • Se l'installazione si trova ad un'altezza dal pavimento inferiore a 2,50 m, il motore e le parti condotte devono essere protette. • Se il motore viene montato in un cassonetto, questo deve essere ispezionabile per permettere regolazioni e controlli. • Il cavo di alimentazione ed il cavo antenna devono essere fissati con cura all'interno del cassonetto di modo che non possano entrare in contatto con le parti in movimento. • Eventuali viti per il fissaggio dell'avvolgibile non devono toccare il motore.

## Legenda

☞ Parti da leggere con attenzione.

⚠ Parti riguardanti la sicurezza.
**FC**: Finecorsa.
**TX**: Trasmettitore.
**Elemento mobile**: riassume tende veneziane /tende plissè.

## Dati tecnici

| Tipo | VNTKM01 |
|---|---|
| Tensione di alimentazione | 12 V |
| Coppia | 0.6 Nm |
| Velocità | 45 giri/min |
| Potenza assorbita | 6 W |
| Corrente assorbita | 0.5 A |
| Classificazione prodotto | classe di isolamento III |
| Diametro del motore | 24 mm |
| Tempo nominale di funzionamento | 10 minuti |
| Grado di protezione | IP 20 |
| Temperatura di funzionamento | -10C +60°C |
| Rumore | Lpa <70 dB(A) |
| Lunghezza del motore | 105 mm |

## Descrizione

Motore in corrente continua con diametro esterno 24 mm, possibilità di aggiungere un sistema di finecorsa meccanico regolabile esterno.

## Modalità di funzionamento

- Premere il pulsante e l'elemento mobile inizia a muoversi.
- Rilasciare il pulsante e l'elemento mobile si ferma.
- Prima si regola l'inclinazione delle lamelle e poi si regola la posizione.

## Descrizioni delle parti

① Motore **VNTMS01**
② Cono avvolgi filo
③ Finecorsa meccanico
④ Adattatori cassonetto
⑤ Albero di trasmissione
⑥ Alimentatore 12VDC
⑦ Adattatori albero motore

**Accessori opzionali**: ②, ④, ⑥ e ⑦ dettagli disponibili su **came.com**.
**Non fornito**: ③**.**

## Installazione

**Configurazione A** A
❶ Motore
❷ Cono avvolgi filo
❸ Finecorsa meccanico
L Punti di misurazione

**Configurazione B** B
❶ Motore
❷ Cono avvolgi filo
❸ Finecorsa meccanico
L Punti di misurazione

**Figura C**
❶ Applicare al motore gli adattatori idonei all'installazione, sia per il cassonetto che per l'albero di trasmissione

**Figura D**
❷ Inserire il motore facendolo scorrere nel cassonetto. FARE MOLTA ATTENZIONE A NON PIZZICARE O ROVINARE I FILI DI ALIMENTAZIONE.

**Figura E**
❸ Inserire i coni avvolgi filo ai quali fissare il filo di sollevamento.

**Figura F**
❹ Tagliare l'albero di trasmissione a misura a seconda della configurazione di assemblaggio.
❺ Applicare l'albero di trasmissione al motore e ai coni avvolgi filo. Fissarlo in maniera idonea con gli accessori a disposizione.
❻ Fissare il cassonetto dell'applicazione nella posizione di utilizzo.

**Figura G**
❼ Collegare il motore e l'eventuale finecorsa meccanico all'alimentatore.
**Figura H**
❽ Viti di regolazione posizionate verso l'alto
**Figura I**
❾ Inserire il dispositivo di limitazione della corsa a regolazione meccanica facendo attenzione a posizionare entrambe le viti di regolazione in vista ed accessibili da apposito utensile.
**Figura L**
❿ **Prima di fissare il cassonetto si deve regolare la corsa.**
Alimentare il motore e operare in ogni direzione. Selezionare la vite in base al verso di rotazione dell'albero:
1. Per ridurre la lunghezza di caduta complessiva dell'elemento mobile, azionare la tenda nella posizione di arresto desiderata, girare la vite di regolazione in direzione "−" fino a quando la vite non gira più liberamente.
2. Per aumentare la lunghezza di caduta complessiva dell'elemento mobile, ruotare semplicemente la vite di regolazione nella direzione "+" fino a quando si raggiunge la lunghezza desiderata.
☞ La lunghezza totale della tenda è limitata alla lunghezza dei cavi di avvolgimento).
☞ In totale apertura regolare il finecorsa superiore in modo che i cavi di avvolgimento non rimangano in tensione evitando di comprimere l'elemento mobile al cassonetto.

| PROBLEMA | CAUSA | SOLUZIONE |
|---|---|---|
| Il motore non effettua nessun movimento alla pressione del pulsante. | - motore non alimentato o gustato nel cablaggio | - controllare l'alimentazione e lo stato dei collegamenti |
| | - finecorsa chiuso | - verificare se necessario aumentare la lunghezza delle corde di movimentazione dell'elemento mobile |
| | - raggiunto limite di estensione delle corde dell'elemento mobile | - verificare se necessario aumentare la lunghezza delle corde di movimentazione dell'elemento mobile |

**Tabella 1**

| Tipo | VNTKM01 |
|---|---|
| Veneziana | max 4 mq |
| Dimensione minima del cassonetto | 25x25 |

**Dichiarazione CE di conformità -** Came S.p.A. dichiara che questo dispositivo è conforme ai requisiti essenziali e alle altre disposizioni pertinenti stabilite dalle direttive 2014/35/EU, 2014/30/EU. Su richiesta è disponibile la copia conforme all'originale della dichiarazione di conformità. Dismissione e smaltimento - Prima di procedere verificare le normative specifiche vigenti nel luogo d'installazione. I componenti dell'imballo (cartone, plastiche, etc.) sono assimilabili ai rifiuti solidi urbani e possono essere smaltiti, semplicemente effettuando la raccolta differenziata. Altri componenti (schede elettroniche, batterie dei trasmettitori, etc.) possono contenere sostanze inquinanti. Vanno rimossi e consegnati a ditte autorizzate al recupero e allo smaltimento degli stessi.
**NON DISPERDERE NELL'AMBIENTE!**
I dati e le informazioni indicate in questo manuale sono da ritenersi suscettibili di modifica in qualsiasi momento e senza obbligo di preavviso.



# ESPAÑOL

## Advertencias generales e instrucciones de seguridad importantes

Para la seguridad de las personas es importante ajustarse a estas instrucciones. Guardar estas instrucciones. Examinar a menudo el apara para ver si hay desequilibrios, signos de desgaste o daños en los cables y los muelles. No utilizar el aparato si fuese necesario efectuar reparaciones o ajustes. Al efectuar operaciones de limpieza, mantenimiento y sustitución de piezas es necesario desconectar de la alimentación eléctrica el motor de accionamiento. Vigilar el elemento móvil y cerciorarse de que nadie se acerque hasta esté completamente parado.
¡**Atención**! Ajustarse a estas instrucciones de instalación. Una instalación incorrecta puede causar graves lesiones a las personas. • El producto deberá utilizarse solo y exclusivamente para los usos preestablecidos. Cualquier uso diferente se debe considerar peligroso. Came S.p.A. no se hace responsable de daños derivados de usos indebidos, incorrectos o irracionales. • La instalación debe ser efectuada por personal cualificado y experto. • Cerciorarse de que las características del elemento móvil sean compatibles con las prestaciones del motor elegido. • No permitir jamás que los niños jueguen con los dispositivos de mando fijos. Mantener los dispositivos de mando portátiles (emisores) lejos del alcance de los niños. • Está terminantemente prohibido: taladrar, sumergir en agua, dejar caer, martillar, deformar, poner clavos o tornillos, desmontar o modificar el motor y/o el cable de alimentación. Cortar o anudar el cable de antena • No instalar dispositivos de retención manual en el elemento móvil. • El elemento móvil debe poder deslizarse perfectamente y bajar por su propio peso. • Durante la instalación y el mantenimiento y con el motor alimentado, no provocar choques mecánicos y no martillar el motor porque podría dañarse la electrónica interna. • No se puede sustituir el cable de alimentación, por lo cual, si presenta desperfectos, es necesario sustituir el dispositivo. • Para instalaciones del motor donde el cable está expuesto a los agentes atmosféricos, proteger el cable estándar de PVC, introduciéndolo en tubos específicos (conductos, o vainas anti UV). • Para evitar daños a las personas y al dispositivo, durante la programación es indispensable poder cortar en cualquier momento la alimentación del motor. • Los componentes suplementarios, como adaptadores y soportes, deben escogerse cuidadosamente entre los ofrecidos por el fabricante Came S.p.A. y adquirirse a través de su red de venta. • Si la instalación se encuentra a una altura inferior a 2,50 m respecto al suelo, el motor y las piezas conducidas deben estar protegidos. • Si el motor se monta en un cajón, este debe ser registrable para permitir la realización de ajustes y controles. • El cable de alimentación y el cable de antena deben fijarse cuidadosamente dentro del cajón para evitar que entren en contacto con las partes en movimiento. • Los tornillos que se usasen para la fijación del enrollable no deben tocar el motor.

## Explicación

☞ Partes que se tienen que leer detenidamente.

⚠ Partes pertinentes a la seguridad.
**FC**: Final de carrera.
**TX**: Emisor.
**Elemento móvil**: abarca venecianas/persianas plisadas.

## Datos técnicos

| Tipo | VNTKM01 |
|---|---|
| Tensión de alimentación | 12 V |
| Par | 0,6 Nm |
| Velocidad | 45 rev./min |
| Potencia absorbida | 6 W |
| Corriente absorbida | 0,5 A |
| Clasificación del producto | clase de aislamiento III. |
| Diámetro del motor | 24 mm |
| Tiempo nominal de funcionamiento | 10 minutos |
| Grado de protección | IP 20 |
| Temperatura de funcionamiento | -10C +60°C |
| Nivel sonoro | Lpa <70 dB(A) |
| Longitud del motor | 105 mm |

## Descripción

Motor de corriente continua con diámetro externo de 24 mm y posibilidad de añadir un sistema de final de carrera mecánico externo regulable.

## Modalidad de funcionamiento

- Presionar el pulsador; el elemento móvil empezará a moverse.
- Soltar el pulsador; el elemento móvil se detendrá.
- Primero se regula la inclinación de las lamas y luego se regula la posición.

## Descripción de las piezas

① Motor **VNTMS01**
② Cono de enrollado del cordón
③ Final de carrera mecánico
④ Adaptadores del cajón
⑤ Eje de transmisión
⑥ Fuente de alimentación 12 V CC
⑦ Adaptadores del eje del motor

**Accesorios opcionales**: ②, ④, ⑥y ⑦ detalles disponibles en **came.com**.
**No incluido**: ③**.**

## Instalación

**Configuración A** A
❶ Motor
❷ Cono de enrollado del cordón
❸ Final de carrera mecánico
L Puntos de medición
**Configuración B** B
❶ Motor
❷ Cono de enrollado del cordón
❸ Final de carrera mecánico
L Puntos de medición
**Figura C**
❶ Montar en el motor los adaptadores adecuados para la instalación, tanto para el cajón como para el eje de transmisión
**Figura D**
❷ Introducir el motor deslizándolo hacia el interior del cajón. EVITAR A TODA COSTA PINZAR O ESTROPEAR LOS CABLES DE ALIMENTACIÓN.
**Figura E**
❸ Montar los conos de enrollado del cordón a los que se fijará el cordón de elevación.
**Figura F**
❹ Cortar el eje de transmisión a medida de acuerdo con la configuración de montaje.
❺ Montar el eje de transmisión en el motor y en los conos de enrollado del cordón. Fijarlo correctamente con los accesorios disponibles.
❻ Fijar el cajón de la aplicación en la posición de uso.
**Figura G**
❼ Conectar el motor y el final de carrera mecánico, de haberlo, a la fuente de alimentación.
**Figura H**
❽ Tornillos de regulación colocados hacia arriba
**Figura I**
❾ Introducir el dispositivo de limitación de carrera de regulación mecánica asegurándose de colocar los dos tornillos de regulación a la vista y en una posición a la que se pueda acceder con una herramienta adecuada.
**Figura L**
❿ **Antes de fijar el cajón se debe regular la carrera.**
Conectar la alimentación del motor y accionarlo en todas las direcciones. Seleccionar el tornillo según el sentido de rotación del eje:
1. Para reducir la longitud de caída total del elemento móvil, accionar la persiana hasta la posición de parada deseada y girar el tornillo de regulación en la dirección "−" hasta que el tornillo deje de girar libremente.
2. Para aumentar la longitud de caída total del elemento móvil, girar simplemente el tornillo de regulación en la dirección "+" hasta alcanzar la longitud deseada.
☞ La longitud total de la persiana está limitada por la longitud de los cables de enrollado.
☞ En la posición de apertura total, regular el final de carrera superior de manera que los cables de enrollado no permanezcan tensados, evitando comprimir el elemento móvil contra el cajón.

| PROBLEMA | CAUSA | SOLUCIÓN |
|---|---|---|
| El motor no realiza ningún movimiento al presionar el pulsador. | - motor no alimentado o avería en el cableado | - comprobar la alimentación y el estado de las conexiones |
| | - final de carrera cerrado | - comprobar si es necesario aumentare la longitud de las cuerdas de movimiento del elemento móvil |
| | - se ha alcanzado el límite de extensión de las cuerdas del elemento móvil | - comprobar si es necesario aumentare la longitud de las cuerdas de movimiento del elemento móvil |

**Tabla 1**

| Tipo | VNTKM01 |
|---|---|
| Veneciana | máx. 4 m² |
| Medidas mínimas del cajón | 25x25 |

**Declaración CE de conformidad -** Came S.p.A. declara que este dispositivo cumple con los requisitos esenciales y con las demás disposiciones pertinentes establecidos por las Directivas 2014/35/UE, 2014/30/UE. A petición está disponible la copia conforme al original de la declaración de conformidad. Puesta fuera de servicio y eliminación - Antes de actuar, consultar las normativas específicas vigentes en el lugar donde se efectúa la instalación. Los componentes del embalaje (cartón, plástico, etc.) se pueden considerar como residuos sólidos urbanos y pueden eliminarse sin dificultad, efectuando la recogida selectiva. Otros elementos (tarjetas electrónicas, baterías de los emisores, etc.) podrían contener sustancias contaminantes. Se deben quitar de los equipos y entregar a las empresas autorizadas para su recuperación o eliminación.
**¡NO TIRAR AL MEDIO AMBIENTE!**
Los datos y las informaciones presentados en este manual son susceptibles de modificación en cualquier momento y sin obligación de previo aviso.



# FRANÇAIS

## Instructions générales et instructions de sécurité importantes

Il est important, pour la sécurité des personnes, de suivre ces instructions. Conserver ces instructions. Contrôler souvent l'appareil pour s'assurer de l'absence de déséquilibres, signes d'usure ou dommages aux câbles et aux ressorts. Ne pas utiliser l'appareil en cas de réparations ou de réglages nécessaires. Il faudra mettre le moteur hors tension durant les opérations de nettoyage, d'entretien et de remplacement des composants. Contrôler le mouvement de l'élément et s'assurer que personne ne s'en approche avant l'arrêt complet.
**Attention** ! Respecter ces instructions d'installation. Une installation incorrecte peut provoquer des blessures corporelles graves. • Le produit ne devra être destiné qu'à l'utilisation pour laquelle il a été conçu. Toute autre utilisation est à considérer comme dangereuse. Came S.p.A. décline toute responsabilité en cas de dommages provoqués par des utilisations impropres, incorrectes ou déraisonnables. • L'installation doit être exécutée par du personnel qualifié et spécialisé. • S'assurer que les caractéristiques de l'élément mobile sont bien compatibles avec les performances du moteur choisi. • Ne pas permettre aux enfants de jouer avec les dispositifs de commande fixes. Tenir les dispositifs de commande portatifs (émetteurs) hors de la portée des enfants. • Il est strictement interdit de/d' : percer, plonger dans l'eau, faire tomber, marteler, déformer, introduire des clous ou des vis, démonter ou altérer le moteur et/ou le câble d'alimentation. Couper ou nouer le fil de l'antenne • N'installer aucun dispositif de retenue manuelle à l'élément mobile. • L'élément mobile doit pouvoir glisser librement et se fermer avec son propre poids. • Durant l'installation ou l'entretien avec moteur sous tension, ne pas provoquer de chocs mécaniques et ne pas donner de coups de marteau sur le moteur pour éviter d'endommager l'électronique interne. • Le câble d'alimentation ne pouvant être remplacé, son éventuelle détérioration comporte le remplacement de tout le dispositif. • En cas d'installations du moteur avec fil exposé aux agents atmosphériques, protéger le câble standard en PVC par des tubes spécifiques (conduits ou gaines anti-UV). • Pour éviter tout dommage aux personnes et au dispositif, il est indispensable, durant la programmation, de pouvoir mettre le moteur hors tension à tout moment. • Les composants supplémentaires (adaptateurs et supports) doivent être soigneusement choisis parmi ceux offerts par le fabricant Came S.p.A. et doivent être achetés par le biais de son réseau de vente. • En cas d'installation positionnée à une hauteur du sol inférieure à 2,50 m, protéger le moteur et les parties entraînées. • En cas de moteur installé dans un caisson, ce dernier doit être ouvrable de manière à permettre tout réglage et contrôle. • Le câble d'alimentation et celui de l'antenne doivent être fixés soigneusement dans le caisson de manière à ne pas pouvoir entrer en contact avec les parties en mouvement. • Les éventuelles vis de fixation de l'enrouleur ne doivent pas toucher le moteur.

## Légende

☞ Parties à lire attentivement.

⚠ Parties concernant la sécurité.
**FC** : Fin de course.
**TX** : Émetteur.
**Élément mobile** : se réfère aux stores vénitiens/stores plissés.

## Données techniques

| Type | VNTKM01 |
|---|---|
| Tension d'alimentation | 12 V |
| Couple | 0,6 Nm |
| Vitesse | 45 tours/min |
| Puissance absorbée | 6 W |
| Courant absorbé | 0,5 A |
| Classification du produit | classe d'isolation III. |
| Diamètre du moteur | 24 mm |
| Temps nominal de fonctionnement | 10 minutes |
| Degré de protection | IP 20 |
| Température de fonctionnement | -10°C +60°C |
| Bruit | Lpa <70 dB(A) |
| Longueur du moteur | 105 mm |

## Description

Moteur à courant continu avec diamètre extérieur de 24 mm, possibilité d'ajouter un système de fin de course mécanique externe réglable.

## Modalité de fonctionnement

- Appuyer sur le bouton et l'élément mobile commence à bouger.
- Relâcher le bouton et l'élément mobile s'arrête.
- Il est nécessaire de régler tout d'abord l'inclinaison des lames puis la position.

## Description des parties

① Moteur **VNTMS01**
② Cône d'enroulement du câble
③ Fin de course mécanique
④ Adaptateurs caisson
⑤ Arbre de transmission
⑥ Groupe de puissance 12 VDC
⑦ Adaptateurs arbre moteur

**Accessoires en option** : ②, ④, ⑥ et ⑦ détails disponibles sur **came.com**.
**Non fourni** : ③**.**

## Installation

**Configuration A** A
❶ Moteur
❷ Cône d'enroulement du câble
❸ Fin de course mécanique
L Points de mesure
**Configuration B** B
❶ Moteur
❷ Cône d'enroulement du câble
❸ Fin de course mécanique
L Points de mesure
**Figure C**
❶ Appliquer sur le moteur des adaptateurs appropriés à l'installation, aussi bien pour le caisson que pour l'arbre de transmission
**Figure D**
❷ Introduire le moteur en le faisant glisser dans le caisson. FAIRE TRÈS ATTENTION À NE PAS PINCER OU ENDOMMAGER LES CÂBLES D'ALIMENTATION.
**Figure E**
❸ Introduire les cônes d'enroulement des câbles auxquels fixer le cordon de tirage.
**Figure F**
❹ Couper l'arbre de transmission à la longueur voulue en fonction de la configuration du montage.
❺ Appliquer l'arbre de transmission sur le moteur et sur les cônes d'enroulement du câble. Le fixer correctement à l'aide des accessoires disponibles.
❻ Fixer le caisson de l'application dans la position d'utilisation.
**Figura G**
❼ Brancher le moteur et l'éventuel fin de course mécanique à l'alimentation.
**Figure H**
❽ Vis de réglage positionnées vers le haut
**Figure I**
❾ Insérer le limiteur de course réglable mécaniquement en ayant soin de positionner les deux vis de réglage de manière à ce qu'elles soient bien en vue et accessibles par le biais d'un outil approprié.
**Figure L**
❿ **Il est nécessaire de régler la course avant de fixer le caisson.**
Alimenter le moteur et opérer dans tous les sens. Sélectionner la vis en fonction du sens de rotation de l'arbre :
1. Pour réduire la longueur totale de chute de l'élément mobile, actionner le store dans la position d'arrêt souhaitée, tourner la vis de réglage dans le sens « − » jusqu'à ce qu'elle ne tourne plus librement.
2. Pour augmenter la longueur totale de chute de l'élément mobile, tourner tout simplement la vis de réglage dans le sens « + » jusqu'à atteindre la longueur souhaitée.
☞ La longueur totale du store est limitée par la longueur des câbles d'enroulement).
☞ À l'ouverture totale, régler le fin de course supérieur de manière à éviter que les câbles d'enroulement ne restent tendus et ne compriment l'élément mobile contre le caisson.

| PROBLÈME | CAUSE | SOLUTION |
|---|---|---|
| Le moteur n'effectue aucun mouvement à l'enfoncement du bouton. | - moteur hors tension ou au câblage défectueux | - contrôler l'alimentation et l'état des branchements |
| | - fin de course fermé | - contrôler s'il est nécessaire d'augmenter la longueur des cordes de déplacement de l'élément mobile |
| | - les cordes de l'élément mobile ont atteint leur limite d'extension | - contrôler s'il est nécessaire d'augmenter la longueur des cordes de déplacement de l'élément mobile |

**Tableau 1**

| Type | VNTKM01 |
|---|---|
| Store vénitien | max. 4 m² |
| Dimensions minimum du caisson | 25x25 |

**Déclaration CE de conformité -** Came S.p.A. déclare que ce dispositif est conforme aux exigences essentielles et aux dispositions pertinentes établies par les directives 2014/35/EU, 2014/30/EU. La copie conforme à l'original de la déclaration de conformité est disponible sur demande. Mise au rebut et élimination - Avant d'effectuer ces opérations, contrôler les normes spécifiques en vigueur sur le lieu d'installation. Les composants de l'emballage (carton, plastiques, etc.) sont assimilables aux déchets urbains solides et peuvent être éliminés en procédant tout simplement à la collecte différenciée. D'autres composants (cartes électroniques, batteries des émetteurs, etc.) peuvent contenir des substances polluantes. Il faut les désinstaller et les remettre aux entreprises autorisées à les récupérer et à les éliminer.
**NE PAS JETER DANS LA NATURE !**
Le contenu de ce manuel est susceptible de subir des modifications à tout moment et sans aucun préavis.

# ENGLISH

## General precautions and important safety instructions

It is important to follow these instructions for personal safety. Keep these instructions. Examine this device frequently to check there is no displacement, no evident wear-and-tear and no damage to cables or springs. If the device needs repairs or adjustments, do not use it. The main motor must be disconnected from the mains power during any cleaning, maintenance or part replacement work. Watch the part while in motion and make sure nobody approaches it until it has stopped.
**Caution**: you must follow these installation instructions carefully. Improper installation may result in serious injury to persons. • Only use this product for its specific intended purpose. Any other use is dangerous. Came S.p.A. is not liable for any damage caused by improper, wrongful and unreasonable use. • Only skilled, qualified staff must install this product. • Make sure the specifications of the moving part are compatible with the performance levels of the motor. • Do not allow children to play with the fixed control devices. Keep the portable transmitters away from children. • Never perforate, immerge in water, drop, hammer, deform, insert nails or screws in, dismantle or tamper with the motor and/or power supply cable. Do not cut or tie knots in the antenna cable • Do not install manual self-locking devices on the moving part. • The moving part must run perfectly smoothly and lower under its own weight. • When installing or maintaining the device with the power on, do not cause mechanical impacts and do not hammer the motor to prevent damage to the internal electronics. • The power supply cable cannot be replaced, so if it is damaged, the device itself must be replaced. • When installing the motor with the cable exposed to the weathering, protect the standard PVC cable by running it through suitable ducts or UV-proof sheaths. • To avoid harm to people or damage to the device, during programming it must be possible to shut off the power supply to the motor at any moment. • Carefully choose any extra components, such as adapters and bindings, from the range provided by the manufacturer Came S.p.A. and purchased through its sales network. • If the installation is lower than 2.5 m from the ground, the motor and the powered parts must be protected. • If the motor is box-installed, it must be reachable for inspection and for any adjustments or checks. • The power supply cable and the antenna cable must be carefully fastened inside the box so that they do not touch any moving parts. • Any screws used to fasten the roller shutter must not touch the motor.

## Key

☞ Parts to read carefully.

⚠ Parts about safety.
**FC**: Limit switch.
**TX**: Transmitter.
**Moving part**: pulls together the Venetian blinds/concertina blinds.

## Technical data

| Type | VNTKM01 |
|---|---|
| Power supply voltage | 12 V |
| Torque | 0.6 Nm |
| Speed | 45 rpm |
| Power draw | 6 W |
| Current draw | 0.5 A |
| Product classification | insulation class III. |
| Motor diameter | 24 mm |
| Nominal operating time | 12 minutes |
| Protection rating | IP 20 |
| Operating temperature | -20°C +55°C |
| Noise | LpA <70 dB(A) |
| Motor length | 105 mm |

## Description

Direct-current motor with an external diameter of 24 mm, option to add an adjustable external mechanical limit switch.

## Operating modes

- Press the button and the moving part will start to move.
- Release the button and the moving part stops moving.
- First adjust the angle of the slats, then the position.

## Description of parts

① Motor **VNTMS01**
② Cable winding cone
③ Mechanical limit switch
④ Box adapters
⑤ Drive shaft
⑥ Power supply 12VDC
⑦ Motor shaft adapters

**Optional accessories**: ②, ④, ⑥ and ⑦ details available on **came.com**.
**Not supplied**: ③.

## Installation

**Configuration A** **A**
❶ Motor
❷ Cable winding cone
❸ Mechanical limit switch
**L** Measuring points
**Configuration B** **B**
❶ Motor
❷ Cable winding cone
❸ Mechanical limit switch
**L** Measuring points
**Figure** **C**
❶ Fit the correct adapters to the motor on installation, for both the box and the drive shaft
**Figure** **D**
❷ Insert the motor, sliding it in the box. TAKE GREAT CARE NOT TO PINCH OR DAMAGE THE POWER SUPPLY CABLES.
**Figure** **E**
❸ Insert the cable winding cones to which the lifting cable is fastened.
**Figure** **F**
❹ Cut the drive shaft to size depending on the configuration it is set up in.
❺ Fit the drive shaft to the motor and the cable winding cones. Fix it in a suitable way with the accessories available.
❻ Attach the application box in the position for use.
**Figura** **G**
❼ Connect the motor and any mechanical limit switches to the power supply unit.
**Figure** **H**
❽ Adjustment screws pointing upwards
**Figure** **I**
❾ Insert the mechanically adjusted travel limiting device, taking care to position both adjustment screws so that they are visible and accessible using the relevant tool.
**Figure** **L**
❿ **Adjust the travel before fixing the box in place.**
Power up the motor and operate in all directions. Select the screw according to the direction of rotation of the shaft.
1. To reduce the overall drop-away length of the moving part, move the blind to the desired stop position, turn the adjustment screw in the "−" direction until the screw moves more freely.
2. To increase the overall drop-away length of the moving part, turn the adjustment screw in the "+" direction until you reach the desired length.
☞ The total length of the blind is limited to the length of the winding cables).
☞ When fully open, adjust the top limit switch so that the winding cables are not taut. Take care to avoid pressing the moving part against the box.

| PROBLEM | CAUSE | FIX |
|---|---|---|
| The motor does not move at all when the button is pressed. | - motor not powered or wiring faulty | - check the power supply and connections |
| | - limit switch closed | - check if you need to increase the length of the moving-part cords |
| | - maximum extension of moving-part cords reached | - check if you need to increase the length of the moving-part cords |

**Table 1**

| Type | VNTKM01 |
|---|---|
| Venetian blind | max 4 m2 |
| Minimum box size | 25x25 |

**CE Declaration of conformity -** Came S.p.A. declares that this device complies with basic requirements and other relevant provisions laid down by Directives 2014/35/EU, 2014/30/EU. An original copy of the declaration of conformity is available on request. Decommissioning and dismantling - Check the specific regulations in force in the place where the device is installed. The packaging materials (cardboard, plastic, etc.) can be disposed of as solid urban waste, separated for recycling. Other components (electronic boards, transmitter batteries, etc.) may contain pollutants. These must be removed and disposed of by an authorised waste disposal and recycling firm.
**DISPOSE OF THE PRODUCT RESPONSIBLY.**
The data and information in this manual are to be considered subject to change at any time and without the need for any advance warning.



# DEUTSCH

## Allgemeine Hinweise und wichtige Sicherheitshinweise

Um die Sicherheit zu gewährleisten, müssen diese Anweisungen befolgt werden. Diese Anleitung aufbewahren. Das Gerät regelmäßig überprüfen, um festzustellen, ob es gut ausgewuchtet ist und ob die Kabel und Federn Verschleißerscheinungen oder Schäden aufweisen. Das Gerät nicht verwenden, wenn Reparaturen oder Einstellungen notwendig sind. Vor der Reinigung, Wartung oder dem Ersatz von Komponenten den Antrieb von der Stromversorgung trennen. Den Rollladen während dem Betrieb beobachten und sicher stellen, dass sich bis zum vollständigen Stillstand niemand nähert.
**Achtung**! Diese Montageanweisungen befolgen. Eine unsachgemäße Installation kann schwere Personenschäden verursachen. • Das Produkt darf nur für den Verwendungszweck, für den es entwickelt wurde, verwendet werden. Andere Verwendungszwecke sind gefährlich. Came S.p.A. haftet nicht für durch ungeeignete, unsachgemäße bzw. fehlerhafte Verwendung verursachte Schäden. • Die Montage muss von erfahrenen Fachleuten durchgeführt werden. • Überprüfen, dass das bewegliche Element der Leistung des gewählten Antriebs entspricht. • Kinder dürfen nicht mit den festen Befehlsgebern spielen. Fernbedienungsgeräte (Handsender) außerhalb der Reichweite von Kindern aufbewahren. • Es ist strengstens verboten Löcher in den Motor und/oder das Netzkabel zu bohren, diese in Wasser zu tauchen, fallen zu lassen, mit einem Hammer zu bearbeiten, zu verbiegen, mit Nägeln oder Schrauben zu durchbohren, auseinanderzunehmen oder in irgend einer Art einzugreifen. Antennendraht schneiden oder verknoten • Es dürfen keine manuellen Rückhaltevorrichtungen am beweglichen Element angebracht werden. • Das bewegliche Element muss perfekt gleiten und sich durch sein Gewicht schließen. • Während der Montage bzw. der Wartung bei mit Strom versorgtem Antrieb mechanische Stöße vermeiden und nicht mit einem Hammer auf den Antrieb schlagen, da dies die integrierte Steuerung beschädigen könnte. • Das Netzkabel kann nicht ersetzt werden. Wenn es beschädigt wird, muss das Gerät entsorgt werden. • Bei der Montage von Antrieben, deren Kabel den Wetereinflüssen ausgesetzt ist, das Standard-PVC-Kabel schützen, indem es durch dafür vorgesehene Rohre geführt wird (Kabelrohre oder UV-beständige Ummantelungen). • Um Personenschäden und die Beschädigung des Geräts während der Programmierung zu vermeiden, muss es jederzeit möglich sein, den Motor vom Netz zu trennen. • Zubehör, wie Adapter und Haltebeschläge müssen unter den von der Came S.p.A. über das Vertriebsnetz angebotenen, ausgewählt werden. • Sollte die Anlage in einer Höhe unter 2,50 m vom Boden montiert werden, müssen Antrieb und Rollladen durch weitere Schutzeinrichtungen gesichert werden. • Wenn der Antrieb in einem Kasten montiert wird, muss dieser für die Einstellung und Kontrolle der Anlage über eine Inspektionsklappe verfügen. • Das Netzkabel und das Antennenkabel müssen sorgfältig im Rolladenkasten verlegt werden und dürfen nicht mit dem sich bewegenden Rollladen in Berührung kommen. • Evtl. für die Befestigung des Rolladens verwendete Schrauben, dürfen in keinem Fall mit dem Antrieb in Berührung kommen.

## Zeichenerklärung

☞ Sorgfältig durchzulesende Abschnitte.
⚠ Sicherheitsrelevante Abschnitte.
**EL**: Endlage.
**TX**: Sender.
**Bewegliches Element**: steht für Jalousien/Plisseevorhänge.

## Technische Daten

| Typ | VNTKM01 |
|---|---|
| Betriebsspannung | 12 V |
| Drehmoment | 0,6 Nm |
| Geschwindigkeit | 45 U/min |
| Leistungsaufnahme | 6 W |
| Stromaufnahme | 0,5 A |
| Produkt-Klassifizierung | Isolierklasse III. |
| Motor-Durchmesser | 24 mm |
| Nennbetriebszeit | 10 Minuten |
| Schutzart | IP 20 |
| Betriebstemperatur | -10C +60°C |
| Lärmemission | Lpa <70 dB(A) |
| Motorlänge | 105 mm |

## Beschreibung

Gleichstrom-Rohrmotor mit Außendurchmesser 24 mm, es ist möglich einen externen, einstellbaren mechanischen Endschalter hinzuzufügen.

## Funktionsweise

- Die Taste drücken, das bewegliche Element bewegt sich.
- Die Taste drücken, das bewegliche Element bleibt stehen.
- Zuerst wird die Lamellenneigung und danach die Höhe der Jalousie eingestellt.

## Beschreibung der Bestandteile

① Motor **VNTMS01**
② Schnurwickler
③ Mechanischer Endschalter
④ Kasten-Adapter
⑤ Antriebswelle
⑥ 12VDC Netzteil
⑦ Motorwellenadapter

**Optionales Zubehör**: ②, ④, ⑥ und ⑦, mehr dazu auf **came.com**.
**Nicht enthalten**: ③.

## Installation

**Konfiguration A** **A**
❶ Motor
❷ Schnurwickler
❸ Mechanischer Endschalter
**L** Messpunkte
**Konfiguration B** **B**
❶ Motor
❷ Schnurwickler
❸ Mechanischer Endschalter
**L** Messpunkte
**Abbildung** **C**
❶ Für die Montage geeignete Adapter am Motorgehäuse und an der Antriebswelle anbringen
**Abbildung** **D**
❷ Beim Einsetzen den Motor in den Kasten schieben. DARAUF ACHTEN, DASS DIE NETZKABEL NICHT EINGEKLEMMT ODER BESCHÄDIGT WERDEN.
**Abbildung** **E**
❸ Die Schurwickler, an denen die Hebeschnur befestigt wird, einsetzen.
**Abbildung** **F**
❹ Die Antriebswelle abhängig von der Konfiguration zuschneiden.
❺ Die Antriebswelle am Motor und an den Schnurwicklern anbringen. Mit dem enthaltenen Zubehör ordnungsgemäß befestigen.
❻ Den Antriebskasten in der Betriebsposition fixieren.
**Figura** **G**
❼ Schließen Sie den Motor und ggf. den mechanischen Endschalter an das Netzteil an.
**Abbildung** **H**
❽ Nach oben gerichtete Stellschrauben
**Abbildung** **I**
❾ Setzen Sie die mechanisch einstellbare Laufbegrenzungsvorrichtung ein, achten Sie darauf, dass beide Stellschrauben sichtbar und mit einem entsprechenden Werkzeug zugänglich sind.
**Abbildung** **L**
❿ **Den Laufweg einstellen, bevor Sie den Kasten anbringen.**
Den Motor speisen und die Jalousie in jede Richtung betätigen. Wählen Sie die Schraube abhängig von der Drehrichtung der Welle aus:
1. Um die gesamte Falllänge des beweglichen Elements zu verringern, die Jalousie in die gewünschte Stopp-Position bringen und danach die Stellschrauben in Richtung „−" drehen, bis die Schraube nicht mehr frei dreht.
2. Um die gesamte Falllänge des beweglichen Elements zu erhöhen, die Stellschraube in Richtung „+" drehen, bis die gewünschte Länge erreicht ist.
☞ Die Gesamtlänge der Jalousie ist auf die Länge der Zugschnüre begrenzt.
☞ Bei völlig geöffneter Jalousie den oberen Endschalter so einstellen, dass die Zugschnüre nicht gespannt sind, damit das bewegliche Element nicht gegen den Kasten gedrückt wird.

| STÖRUNG | URSACHE | LÖSUNG |
|---|---|---|
| Nach Tastendruck bewegt sich der Motor nicht. | - Motor nicht gespeist oder defekte Verdrahtung | - Stromversorgung und Verdrahtung überprüfen |
| | - Endschalter geschlossen | - überprüfen, ob die Zugschnüre des beweglichen Elements verlängert werden müssen |
| | - Ende der Schnüre des beweglichen Elements erreicht | - überprüfen, ob die Zugschnüre des beweglichen Elements verlängert werden müssen |

**Tabelle 1**

| Typ | VNTKM01 |
|---|---|
| Lamellenstore | max. 4 m2 |
| Mindestgröße des Kastens | 25x25 |

**EG-Konformitätserklärung -** Die Came S.p.A. bestätigt, dass dieses Gerät den grundliegenden Anforderungen und entsprechenden Bestimmungen der Richtlinien 2014/35/EU, 2014/30/EU entspricht. Auf Anfrage ist eine originalgetreue Abschrift der Konformitätserklärung erhältlich. Abbau und Entsorgung - Bitte informieren Sie sich vor der Entsorgung über die am Installationsort geltenden Vorschriften. Die Bestandteile der Verpackung (Pappe, Kunststoff usw.) können getrennt gesammelt mit dem normalen Hausmüll entsorgt werden. Weitere Bestandteile (Platinen, Handsenderbatterien usw.) können Schadstoffe enthalten. Sie müssen dementsprechend entfernt und in zugelassenen Fachbetrieben entsorgt werden.
**NICHT IN DIE UMWELT GELANGEN LASSEN!**
Die in dieser Anleitung enthaltenen Daten und Informationen können jederzeit und ohne vorherige Ankündigung geändert werden.



# NEDERLANDS

## Algemene waarschuwingen voor de installateur en belangrijke veiligheidsinstructies

Het is belangrijk dat deze instructies worden opgevolgd voor de veiligheid van personen. Bewaar deze instructies. Controleer regelmatig het systeem op scheef zitten, slijtage van of schade aan kabels en/of veren. Gebruik het apparaat niet als er reparaties of afstellingen moeten plaatsvinden. De motor moet voor reinigings- en onderhoudswerkzaamheden en voor vervanging van onderdelen losgekoppeld worden van de voeding. Blijf tijdens het bewegen naar het element kijken en zorg ervoor dat niemand in de buurt ervan komt tot het stopt.
**Let op**! neem deze installatie-instructies in acht. Een verkeerde installatie kan ernstige letsels veroorzaken. • Dit product mag alleen worden gebruikt voor de doeleinden waarvoor het ontworpen is. Elk ander gebruik moet als gevaarlijk worden beschouwd. Came S.p.A. is niet aansprakelijk voor schade die wordt veroorzaakt door oneigenlijk, verkeerd of onverstandig gebruik. • De installatie moet worden uitgevoerd door deskundig en ervaren personeel. • Controleer of de kenmerken van het bewegend element compatibel zijn met de prestaties van de gekozen motor. • Laat kinderen niet met de vaste bedieningen spelen. Houd de draagbare bedieningen (zenders) buiten bereik van kinderen. • Het is ten strengste verboden om: de motor en/of het stroomsnoer te doorboren, in water onder te dompelen, te laten vallen, erop te slaan met een hamer, te vervormen, er spijkers of schroeven in te slaan of te draaien, te demonteren of om te bouwen. De antennekabel door te snijden of te knopen • Installeer geen handmatige blokkeringen op het bewegende onderdeel • Het bewegende element moet perfect kunnen schuiven en sluiten door zijn eigen gewicht. • Tijdens de installatie of het onderhoud en als de motorstroom ingeschakeld is, moeten mechanische stoten worden vermeden en mag u niet met een hamer op de motor slaan om de elektronica aan de binnenkant niet te beschadigen. • De voedingskabel kan niet worden vervangen; als hij beschadigd is moet het apparaat dus in zijn geheel worden vervangen. • Voor installaties van de motor waarbij het snoer blootgesteld wordt aan weersinvloeden, dient u de standaardkabel van pvc te beschermen door deze in een speciale buis of uv-bestendige huls te plaatsen. • Om letsel aan personen en schade aan de apparatuur te voorkomen, moet tijdens het programmeren de gemotoriseerde oprolbuis op elk ogenblik gestopt kunnen worden. • Aanvullende componenten voor het systeem, zoals adapters en houders, moeten met zorg gekozen worden uit het aanbod van de fabrikant Came S.p.A. en aangekocht worden middels het verkoopnetwerk. • Als het systeem zich lager dan 2,50 m van de vloer bevindt, moeten de motor en de aangedreven delen beschermd worden. • Als de motor in een kast wordt gemonteerd, moet die kunnen worden geopend voor regelingen en controles. • Het stroomsnoer en de antennekabel moeten met zorg vastgezet worden in de kast, zodat ze niet in aanraking kunnen komen met de bewegende delen. • Eventuele schroeven om de wering te bevestigen, mogen de motor niet raken.

## Legenda

☞ Delen die aandachtig moeten worden gelezen.

⚠ Delen die de veiligheid betreffen.
**FC**: Eindaanslag.
**TX**: Zender.
**Bewegend element**: verwijst naar jaloezieën / plisséordijnen.

## Technische specificaties

| Type | VNTKM01 |
|---|---|
| Voedingsspanning | 12 V |
| Koppel | 0.6 Nm |
| Vertragingssnelheid | 45 toeren/min |
| Opgenomen vermogen | 6 W |
| Max. opgenomen stroom | 0.5 A |
| Product-klasse | isolatieklasse III. |
| Motordiameter | 24 mm |
| Nominale bedrijfsduur | 10 minuten |
| Beschermingsgraad | IP 20 |
| Bedrijfstemperatuur | -10C +60°C |
| Geluid | Lpa <70 dB(A) |
| Motorlengte | 105 mm |

## Beschrijving

Motor met gelijkstroom met externe diameter 24 mm, mogelijkheid om een extern regelbare mechanische eindaanslag toe te voegen.

## Werkingsmodus

- Druk op de knop en het bewegende element begint te bewegen.
- Laat de knop los en het bewegende element stopt.
- Eerst dient het kantelen van de lamellen geregeld te worden, daarna de positie.

## Beschrijving van de onderdelen

① Motor **VNTMS01**
② Draadopwikkelaar
③ Mechanische eindaanslag
④ Adapters kast
⑤ Transmissie-as
⑥ Voedingseenheid 12VDC
⑦ Adapters motoras

**Optionele uitrustingen**: ②, ④, ⑥ e ⑦ informatie verkrijgbaar op **came.com**.
**Niet meegeleverd**: ③.

## Installatie

**Configuratie A** **A**
❶ Motor
❷ Draadopwikkelaar
❸ Mechanische eindaanslag
**L** Meetpunten
**Configuratie B** **B**
❶ Motor
❷ Draadopwikkelaar
❸ Mechanische eindaanslag
**L** Meetpunten
**Afbeelding** **C**
❶ Breng op de motor de adapters aan die geschikt zijn voor de installatie, zowel van de kast als de transmissie-as
**Afbeelding** **D**
❷ Monteer de motor door hem in de kast te schuiven. GA VOORZICHTIG TE WERK EN ZORG ERVOOR DAT DE VOEDINGSKABELS NIET BESCHADIGD RAKEN.
**Afbeelding** **E**
❸ Breng de draadopwikkelaars aan en bevestig de hijskabels eraan.
**Afbeelding** **F**
❹ Pas de lengte van de transmissie-as aan afhankelijk van de configuratie.
❺ Bevestig de transmissie-arm aan de motor en aan de draadopwikkelaars. Maak hem op passende wijze vast aan de bijgeleverde uitrustingen.
❻ Bevestig de kast in de gebruikspositie.
**Figura** **G**
❼ Sluit de motor en eventueel de mechanische eindaanslag aan op de voedingseenheid.
**Afbeelding** **H**
❽ Naar boven geplaatste stelschroeven
**Afbeelding** **I**
❾ Breng de mechanische eindaanslag aan. Zorg ervoor dat beide regelschroeven zichtbaar zijn en toegankelijk zijn voor het desbetreffende gereedschap.
**Afbeelding** **L**
❿ **Voor u de kast aanbrengt, dient u de baan te regelen.**
Voorzie de motor van stroom en ga in elke richting te werk. Selecteer de schroef afhankelijk van de draairichting van de as:
1. Om de totale lengte te verkorten van het beweegbare element, breng de wering in de gewenste stoppositie, draai de regelschroef in de richting "−" tot de schroef niet meer vrij draait.
2. Om de totale lengte te verlengen van het beweegbare element, draai de regelschroef in de richting "+" tot u de gewenste lengte bereikt.
☞ De totale lengte van de wering is beperkt tot de lengte van de opwikkelkabels).
☞ Regel de eindaanslag bovenaan bij totale opening zodanig dat de wikkelkabels niet gespannen blijven, waardoor vermeden wordt dat het mobiele element samengedrukt wordt tegen de kast.

| PROBLEEM | OORZAAK | OPLOSSING |
|---|---|---|
| De motor beweegt niet als ik de knop indruk. | - stroom naar de motor niet ingeschakeld of storing in de bekabeling | - controleer de voeding en de toestand van de aansluitingen |
| | - eindaanslag gesloten | - controleer of de lengte van de bewegingstouwen van het mobiele element vergroot moet worden |
| | - de uitstreklimiet van de touwen van het bewegende element is bereikt | - controleer of de lengte van de bewegingstouwen van het mobiele element vergroot moet worden |

**Tabel 1**

| Type | VNTKM01 |
|---|---|
| Jaloezie | max. 4 m2 |
| Minimumafmetingen van de kast | 25x25 |

**Verklaring van overeenstemming -** Came S.p.A. verklaart hierbij dat de apparatuur voldoet aan de essentiële vereisten en andere terzake doende voorschriften van de richtlijnen 2014/35/EU, 2014/30/EU. Op verzoek is een kopie van de verklaring van overeenstemming verkrijgbaar. Ontmanteling en afvalverwerking - Voordat u hiertoe overgaat, dient u de specifieke wetgeving te controleren die geldt in het land van installatie. De verpakkingsonderdelen (karton, plastic, etc.) kunnen eenvoudigweg met het stedelijk afval worden verwerkt en hoeven alleen gescheiden te worden voor de recycling. Andere onderdelen zoals printplaten, zenderbatterijen, etc. kunnen vervuilende stoffen bevatten. Deze moeten bij erkende afvalbedrijven worden ingeleverd voor de verwerking van schadelijk afval.
**VERVUIL HET MILIEU NIET MET AFVAL!**
De in deze gebruiksaanwijzing vermelde gegevens en informatie kunnen op elk ogenblik en zonder verplichting tot waarschuwing vooraf worden gewijzigd.

# PORTUGUÊS

## Advertências gerais e instruções de segurança importantes

Para a segurança das pessoas é importante seguir as instruções. Conserve estas instruções. Submeta frequentemente o aparelho a testes, para verificar possíveis desequilíbrios ou sinais de desgaste e danos nos cabos ou molas. Não utilize o aparelho caso sejam necessários reparos ou regulações. O motor de movimentação deverá estar desligado da alimentação durante as operações de limpeza, manutenção e substituição de peças. Observe o elemento durante o movimento e certifique-se que ninguém se aproxima até que esteja parado.
**Atenção**! Cumpra estas instruções de instalação. Uma instalação incorreta pode causar graves ferimentos às pessoas. • O produto deve ser destinado somente para o uso ao qual foi concebido. Todo e qualquer outro tipo de uso deve ser considerado perigoso. A Came S.p.A. não é responsável por danos causados por usos impróprios, errados e irracionais. • A instalação tem de ser efetuada por pessoal qualificado e especializado. • Certifique-se de que as características do elemento móvel são compatíveis com o desempenho do motor escolhido. • Não permita que as crianças brinquem com os dispositivos de comando fixos. Mantenha os dispositivos de comando portáteis (transmissores) fora do alcance das crianças. • É rigorosamente proibido: furar, imergir em água, deixar cair, martelar, deformar ou colocar pregos e parafusos, desmontar ou adulterar o motor e/ou o cabo de alimentação. Cortar ou fazer nós no fio da antena • Não instale dispositivos de retenção manual no elemento móvel. • O elemento móvel deve poder deslizar perfeitamente e baixar-se com o próprio peso. • Durante a instalação ou a manutenção, com o motor ligado, evite causar golpes mecânicos ou bater com o martelo no motor, para evitar danificar a unidade eletrónica interna. • O cabo de alimentação não pode ser substituído, portanto se for danificado o dispositivo tem de ser substituído. • Para instalações do motor, em que o fio está exposto a agentes atmosféricos, proteja o cabo standard em PVC, inserindo-o em tubos especificos (condutas ou bainhas de proteção anti UV). • Para evitar danos a pessoas e ao dispositivo, durante a programação é indispensável poder desligar a alimentação do motor a qualquer momento. • Os componentes suplementares, como adaptadores e suportes, devem ser escolhidos cuidadosamente entre os oferecidos pelo fabricante Came S.p.A. e comprados através da sua rede de vendas. • Se a instalação se encontrar a uma altura inferior a 2,50 m do chão, o motor e as peças de ligação devem ser protegidas. • Se o motor for montado numa caixa, esta deve ser inspecionável para permitir afinações e controlos. • O cabo de alimentação e o cabo da antena devem ser bem fixados dentro da caixa, de forma que não possam entrar em contacto com as partes em movimento. • Eventuais parafusos usados para a fixação do enrolador não devem tocar o motor.

## Legenda

☞ Partes que devem ser lidas com atenção.

⚠ Partes relativas à segurança.
**FC**: Fim de curso.
**TX**: Transmissor.
**Elemento móvel**: relativo a persianas/cortinas plissadas.

## Dados técnicos

| Tipo | VNTKM01 |
|---|---|
| Tensão de alimentação | 12 V |
| Binário | 0,6 Nm |
| Velocidade | 45 rpm |
| Potência absorvida | 6 W |
| Corrente consumida | 0,5 A |
| Classificação do produto | classe de isolamento III. |
| Diâmetro do motor | 24 mm |
| Tempo nominal de funcionamento | 10 minutos |
| Grau de proteção | IP 20 |
| Temperatura de funcionamento | -10C +60°C |
| Ruído | Lpa <70 dB(A) |
| Comprimento do motor | 105 mm |

## Descrição

Motor em corrente contínua com diâmetro externo de 24 mm, possibilidade de adicionar um sistema de fim de curso mecânico regulável externo.

## Modo de funcionamento

- Prima o botão e o elemento móvel começa a mover-se.
- Solte o botão e o elemento móvel para.
- Primeiro regule a inclinação das lâminas e depois regule a posição.

## Descrição das peças

① Motor **VNTMS01**
② Cone de enrolar fio
③ Fim de curso mecânico
④ Adaptadores caixa
⑤ Eixo de transmissão
⑥ Alimentador 12VDC
⑦ Adaptadores do eixo motor

**Acessórios opcionais**: ②, ④, ⑥ e ⑦ detalhes disponíveis em **came.com**.
**Não fornecido**: ③.

## Instalação

**Configuração A** A
❶ Motor
❷ Cone de enrolar fio
❸ Fim de curso mecânico
L Pontos de medição
**Configuração B** B
❶ Motor
❷ Cone de enrolar fio
❸ Fim de curso mecânicoo
L Pontos de medição

**Figura C**
❶ Monte no motor os adaptadores adequados à instalação, quer para a caixa quer para o eixo de transmissão
**Figura D**
❷ Insira o motor, fazendo-o deslizar na caixa. PRESTE MUITA ATENÇÃO PARA NÃO ESMAGAR OU DANIFICAR OS FIOS DE ALIMENTAÇÃO.
**Figura E**
❸ Insira os cones de enrolar fio nos quais fixar o fio de elevação.
**Figura F**
❹ Corte o eixo de transmissão à medida consoante a configuração de montagem.
❺ Monte o eixo de transmissão no motor e nos cones de enrolar fio. Fixe-o de forma adequada com os acessórios à disposição.
❻ Fixe a caixa da aplicação na posição de utilização.
**Figura G**
❼ Ligue o motor e o eventual fim de curso mecânico à fonte de alimentação.
**Figura H**
❽ Parafusos de afinação colocados para cima
**Figura I**
❾ Instale o dispositivo de limitação do movimento com regulação mecânica, prestando atenção para posicionar ambos os parafusos de afinação à vista e acessíveis com a ferramenta específica.
**Figura L**
❿ **Antes de fixar a caixa deve regular o movimento.**
Alimente o motor e utilize em todas as direções. Selecione o parafuso de acordo com a direção de rotação do eixo:
1. Para diminuir o comprimento de queda total do elemento móvel, acione a cortina na posição de paragem desejada, rode o parafuso de afinação na direção "—" até o parafuso deixar de rodar livremente.
2. Para aumentar o comprimento de queda total do elemento móvel, rode simplesmente o parafuso de afinação na direção "+" até atingir o comprimento desejado.
☞ O comprimento total da cortina é limitado pelo comprimento dos fios de enrolamento).
☞ Com a abertura total regule o fim de curso superior de forma que os fios de enrolamento não fiquem sob tensão, evitando comprimir o elemento móvel contra a caixa.

| PROBLEMA | CAUSA | SOLUÇÃO |
|---|---|---|
| O motor não realiza nenhum movimento ao premir o botão. | - motor não alimentado ou falha na cablagem | - verifique a alimentação e o estado das ligações |
| | - fim de curso fechado | - verifique se é necessário aumentar o comprimento dos cordões de movimentação do elemento móvel |
| | - alcançado o limite de extensão dos cordões do elemento móvel | - verifique se é necessário aumentar o comprimento dos cordões de movimentação do elemento móvel |

**Tabela 1**

| Tipo | VNTKM01 |
|---|---|
| Persiana | 4 m² máx. |
| Tamanho mínimo da caixa | 25x25 |

**Declaração CE de conformidade -** A Came S.p.A. declara que este dispositivo cumpre os requisitos essenciais e outras disposições pertinentes estabelecidas pelas Diretivas 2014/35/UE, 2014/30/UE. Está disponível, sob pedido, uma cópia da declaração de conformidade idêntica ao original. Desmantelamento e eliminação - Antes de proceder, verifique os regulamentos especificos em vigor no local de instalação. Os componentes da embalagem (cartão, plástico, etc.) devem ser considerados resíduos sólidos urbanos e podem ser eliminados simplesmente através da recolha seletiva. Outros componentes (placas eletrónicas, pilhas de transmissores, etc.) podem conter substâncias poluentes. Devem ser retirados e entregues às empresas autorizadas para a recuperação e eliminação dos mesmos.
**NÃO DEIXE NO MEIO AMBIENTE!**
Os dados e as informações indicados neste manual devem ser considerados suscetíveis de alterações a qualquer momento e sem obrigação de prévio aviso.



# POLSKI

## Ostrzeżenia ogólne i ważne instrukcje dotyczące bezpieczeństwa

Postępowanie zgodnie z niniejszymi instrukcjami ma zasadnicze znaczenie dla bezpieczeństwa ludzi. Instrukcje należy zachować. Często kontrolować urządzenie, aby wykryć ewentualne ślady zużycia, uszkodzenie przewodów lub sprężyn czy utratę wyważenia. Nie używać urządzenia, gdy wymaga ono naprawy lub regulacji. Podczas czyszczenia, konserwacji i wymiany części, silnik napędu musi być odłączony od zasilania. Obserwować element w ruchu i upewnić się, aby nikt się do niego nie zbliża aż do momentu jego zatrzymania.
**Uwaga**! przestrzegać niniejszych instrukcji dotyczących instalacji. Nieprawidłowo wykonana instalacja może spowodować poważne obrażenia osób. • Produkt może być używany wyłącznie do celów, do jakich został przeznaczony. Każde inne użytkowanie jest niebezpieczne. Came S.p.A. nie ponosi odpowiedzialności za szkody powstałe w wyniku niewłaściwego, błędnego lub nieracjonalnego użycia. • Instalacja musi zostać przeprowadzona przez wykwalifikowany i doświadczony personel. • Upewnić się, czy dane techniczne elementu ruchomego są kompatybilne z wydajnością wybranego silnika. • Nie pozwalać dzieciom na bawienie się stałymi urządzeniami sterującymi. Przechowywać przenośne urządzenia sterujące (nadajniki) poza zasięgiem dzieci. • Surowo zabrania się: wiercenia otworów, zanurzania w wodzie, upuszczania, uderzania młotkiem, odkształcania, wbijania gwoździ lub wkrętów, demontowania lub naruszania silnika i/lub przewodu zasilającego, przecinania lub zawiązywania przewodu antenowego • Nie instalować ręcznych urządzeń przytrzymujących na elemencie ruchomym. • Element ruchomy musi móc swobodnie przesuwać się i opuszczać się pod własnym ciężarem. • Podczas instalacji lub konserwacji i przy zasilanym silniku nie należy powodować wstrząsów mechanicznych i nie uderzać młotkiem w silnik, aby uniknąć uszkodzenia wewnętrznej elektroniki. • Przewód zasilania nie może zostać wymieniony, zatem w przypadku jego uszkodzenia należy wymienić urządzenie. • W przypadku takich instalacji silnika, w których przewód jest narażony na działanie czynników atmosferycznych, zabezpieczyć standardowy kabel PCV za pomocą osłon (kanałów lub powłoki anty UV). • W celu uniknięcia ryzyka obrażeń i uszkodzenia urządzenia, podczas programowania niezbędna jest możliwość odcięcia zasilania silnika w dowolnym momencie. • Dodatkowe elementy, takie jak adaptery i wsporniki, należy wybrać spośród elementów oferowanych przez producenta Came S.p.A. i zakupić za pośrednictwem jego sieci sprzedaży. • Jeżeli miejsce instalacji znajduje się na wysokości mniejszej niż 2,50 m od podłoża, silnik i napędzane części muszą zostać zabezpieczone. • Jeżeli silnik jest montowany w kasecie, musi ona być otwierana, by pozwolić na dokonywanie kontroli i regulacji. • Przewód zasilania i przewód anteny muszą być dokładnie zamocowane w kasecie tak, aby nie mogły zetknąć się z częściami w ruchu. • Ewentualne śruby stosowane do mocowania rolety nie mogą dotykać silnika.

## Legenda

☞ Akapity, które należy uważnie przeczytać.

⚠ Akapity dotyczące bezpieczeństwa.
**FC**: Położenie krańcowe.
**TX**: Nadajnik.
**Element ruchomy**: odnosi się do żaluzji weneckich /zasłon plisowanych.

## Dane techniczne

| Typ | VNTKM01 |
|---|---|
| Napięcie zasilania | 12V |
| Moment obrotowy | 0,6 Nm |
| Prędkość | 45 obr./min |
| Pobór mocy | 6 W |
| Pobór prądu | 0,5 A |
| Klasyfikacja produktów | klasa izolacji III. |
| Średnica silnika | 24 mm |
| Znamionowy czas pracy | 10 minut |
| Stopień ochrony | IP 20 |
| Temperatura pracy | -10C +60°C |
| Hałas | Lpa <70 dB(A) |
| Długość silnika | 105 mm |

## Opis

Silnik prądu stałego o średnicy zewnętrznej 24 mm z możliwością dodania zewnętrznego systemu mechanicznego wyłącznika krańcowego z regulacją.

## Tryby działania

- Nacisnąć przycisk, a element ruchomy zacznie się poruszać.
- Zwolnić przycisk, a element ruchomy zatrzyma się.
- Najpierw reguluje się nachylenie lameli, a następnie pozycję.

## Opis części

① Silnik **VNTMS01**
② Stożek do nawijania linki
③ Mechaniczny wyłącznik krańcowy
④ Adaptery kasetowe
⑤ Wał napędowy
⑥ Zasilacz 12VDC
⑦ Adaptery wału silnika

**Akcesoria opcjonalne**: ②, ④, ⑥ i ⑦ szczegóły dostępne na stronie **came.com**.
**Niezawarty w zestawie**: ③.

## Montaż

**Konfiguracja A** A
❶ Silnik
❷ Stożek do nawijania linki
❸ Mechaniczny wyłącznik krańcowy
L Miejsca pomiarune
**Konfiguracja B** B
❶ Silnik
❷ Stożek do nawijania linki
❸ Mechaniczny wyłącznik krańcowy
L Miejsca pomiaru

**Rysunek C**
❶ Zamontować na silniku odpowiednie adaptery, zarówno kasetowy, jak i adapter do wału napędowego
**Rysunek D**
❷ Włożyć silnik, wsuwając go do kasety. UWAŻAĆ, ABY NIE PRZYGNIEŚĆ ANI NIE USZKODZIĆ PRZEWODÓW ZASILAJĄCYCH.
**Rysunek E**
❸ Założyć stożki do nawijania linki i przymocować do nich linkę do podnoszenia.
**Rysunek F**
❹ Przyciąć wał napędowy na odpowiednią długość w zależności od konfiguracji montażu.
❺ Założyć wał napędowy na silnik i na stożki do nawijania linki. Przymocować go prawidłowo za pomocą dostępnych akcesoriów.
❻ Przymocować kasetę w położeniu, w którym będzie ona użytkowana.
**Figura G**
❼ Podłączyć silnik i ewentualny mechaniczny wyłącznik krańcowy do zasilacza.
**Rysunek H**
❽ Śruby regulacyjne skierowane do góry
**Rysunek I**
❾ Wprowadzić regulowane mechanicznie urządzenie ograniczające skok, zwracając uwagę na to, aby obie śruby regulacyjne były widoczne i dostępne za pomocą odpowiedniego narzędzia.
**Rysunek L**
❿ **Przed przymocowaniem kasety należy wyregulować skok.**
Podłączyć zasilanie do silnika i wypróbować pracę w każdym kierunku. Wybrać śrubę w zależności od kierunku obrotu wału:
1. Aby zmniejszyć całkowitą długość opadania elementu ruchomego, uruchomić żaluzję w żądanej pozycji zatrzymania, obracać śrubę regulacyjną w kierunku „—", aż do momentu, gdy śruba przestanie się swobodnie obracać.
2. Aby zwiększyć całkowitą długość opadania elementu ruchomego, obracać śrubę regulacyjną w kierunku „+", aż do momentu osiągnięcia żądanej długości.
☞ Całkowita długość żaluzji jest ograniczona długością lin nawojowych).
☞ Przy całkowitym otwarciu wyregulować górny wyłącznik krańcowy tak, aby linki nawojowe nie pozostawały naciągnięte i nie dociskały ruchomego elementu do kasety.

| USTERKA | PRZYCZYNA | ROZWIĄZANIE |
|---|---|---|
| Silnik nie wykonuje żadnego ruchu po naciśnięciu przycisku. | - silnik nie jest zasilany lub doszło do uszkodzenia okablowania | - sprawdzić zasilanie i stan połączeń |
| | - wyłącznik krańcowy zamknięty | - sprawdzić, czy zachodzi potrzeba zwiększenia długości linek obsługujących element ruchomy |
| | - osiągnięto limit wydłużenia linek elementu ruchomego | - sprawdzić, czy zachodzi potrzeba zwiększenia długości linek obsługujących element ruchomy |

**Tabela 1**

| Typ | VNTKM01 |
|---|---|
| Żaluzja wenecka | max 4 m2 |
| Minimalne wymiary kasety | 25x25 |

**Deklaracja zgodności WE –** Came S.p.A. oświadcza, że niniejsze urządzenie jest zgodne z zasadniczymi wymogami i innymi przepisami ustanowionymi przez dyrektywy 2014/35/UE, 2014/30/UE. Na życzenie udostępnia się poświadczoną kopię deklaracji zgodności. Wycofanie z użytku i utylizacja – Przed rozpoczęciem prac zapoznać się z przepisami obowiązującymi w miejscu instalacji urządzenia. Elementy opakowania (karton, tworzywa sztuczne, itp.) można utylizować wraz ze stałymi odpadami komunalnymi, przeprowadzając ich odpowiednią segregację. Inne elementy (płyty elektroniczne, nadajniki, itd.) mogą natomiast zawierać substancje zanieczyszczające. Należy je wyjąć z urządzenia i przekazać do ośrodków wyspecjalizowanych w ich odzysku i unieszkodliwianiu.
**NIE PORZUCAĆ W ŚRODOWISKU!**
Producent zastrzega sobie prawo wprowadzania zmian bez wcześniejszego powiadomienia.



# РУССКИЙ

## Общие предупреждения и важные инструкции по технике безопасности

Строго выполняйте эти инструкции по безопасности. Храните их в надежном и безопасном месте. Следует проводить периодическую проверку устройства на наличие следов износа или повреждений проводки и пружин. Не используйте устройство, если оно нуждается в ремонте или регулировке. Перед проведением работ по чистке, техническому обслуживанию и замене деталей необходимо полностью обесточить привод. Следите за тем, чтобы никто не приближался к движущемуся элементу до его полной остановки.
**Внимание**! Соблюдайте данные инструкции по монтажу. Неправильный монтаж может привести к серьезным увечьям. • Изделие должно использоваться исключительно по назначению. Применение не по назначению считается опасным. Came S.p.A. не несет ответственности за ущерб вследствие неправильного или небрежного использования изделия. • Монтаж должен осуществляться квалифицированными и опытными специалистами. • Убедитесь в том, что характеристики подвижного элемента соответствуют эксплуатационным качествам выбранного привода. • Не позволяйте детям играть с фиксированными устройствами управления. Переносные устройства управления (передатчики) должны храниться в местах, недоступных для детей. • Категорически запрещается выполнять с приводом и/или кабелем электропитания следующие действия: сверлить, погружать в воду, ронять, бить молотком, деформировать, забивать гвозди или вставлять винты, демонтировать или нарушать целостность. Не разрезайте и не завязывайте антенный кабель. • Не устанавливайте устройства с ручной фиксацией подвижного элемента. • Подвижный элемент должен свободно перемещаться и опускаться под действием собственного веса. • Во время монтажа или техобслуживания и при включенном приводе не допускайте механических воздействий на привод и не стучите по нему молотком для предотвращения повреждений электроники внутри изделия. • Кабель электропитания не подлежит замене, поэтому в случае его повреждения устройство должно быть заменено. • • При установке привода в местах, где кабель подвергается действию атмосферных факторов, проложите стандартный кабель с ПВХ-изоляцией в кабель-каналах или коробах с защитой от УФ-излучения. • Для предотвращения ущерба людям и устройству во время программирования следует обязательно иметь возможность остановить привод в любой момент. • Дополнительные компоненты, такие как адаптеры и опоры, следует внимательно выбирать из предлагаемых в каталоге продукции Came S.p.A. Их продажа осуществляется через сеть торговых представительств. • Если изделие устанавливается на высоте менее 2,5 м, необходимо предусмотреть защиту привода и ведомых частей. • Если привод устанавливается в защитном коробе, его конструкция должна предусматривать доступ для настройки и обслуживания привода. • Кабель питания и антенный кабель должны быть тщательно зафиксированы в защитном коробе во избежание соприкосновения с подвижными частями. • Винты, используемые для крепления подвижного элемента, не должны касаться привода.

## Условные обозначения

☞ Разделы, требующие внимательного прочтения.

⚠ Разделы, касающиеся безопасности.
**FC**: Концевой выключатель.
**TX**: Передатчик.
**Подвижный элемент**: венецианские жалюзи/шторы плиссе.

## Технические характеристики

| Тип | VNTKM01 |
|---|---|
| Напряжение питания | 12 В |
| Крутящий момент | 0,6 Нм |
| Скорость | 45 об./мин |
| Потребляемая мощность | 6 ВТ |
| Потребляемый ток | 0,5 А |
| Класс изделия | Класс изоляции III. |
| Диаметр привода | 24 мм |
| Номинальное время работы | 10 минут |
| Класс защиты | IP 20 |
| Диапазон рабочих температур | -10C +60°C |
| Уровень шума | Lpa<70 дБ(A) |
| Длина привода | 105 мм |

## Описание

Привод постоянного тока с внешним диаметром 24 мм с возможностью установки внешней регулируемой системы механического ограничителя хода.

## Выбор режимов работы

- Нажмите на кнопку для приведения в действие подвижного элемента.
- Отпустите кнопку для остановки подвижного элемента.
- Сначала регулируется наклон ламелей, а затем положение.

## Описание компонентов

① Привод **VNTMS01**
② Конус сматывания шнура
③ Механический ограничитель хода
④ Адаптеры защитного короба
⑤ Передаточный вал
⑥ Блок электропитания 12 В Пост. тока
⑦ Адаптеры вала привода

**Дополнительные аксессуары**: ②, ④, ⑥ и ⑦ подробная информация представлена на сайте **came.com**.
**Не входит в комплект поставки**: ③.

## Монтаж

**Конфигурация A** A
❶ Привод
❷ Конус сматывания шнура
❸ Механический ограничитель хода
L Точки измерения
**Конфигурация B** B
❶ Привод
❷ Конус сматывания шнура
❸ Механический ограничитель хода
L Точки измерения
**Рисунок C**
❶ Установить на привод адаптеры, пригодные для монтажа, как для защитного короба, так и для передаточного вала
**Рисунок D**
❷ Вставить привод, проводя его в защитном коробе. НЕОБХОДИМО ДЕЙСТВОВАТЬ ОЧЕНЬ ОСТОРОЖНО, ЧТОБЫ НЕ ЗАДЕТЬ И НЕ ПОВРЕДИТЬ КАБЕЛИ ПИТАНИЯ.
**Рисунок E**
❸ Установите конусы сматывания шнура, где будет закреплен подъемный шнур.
**Рисунок F**
❹ Отрежьте передаточный вал по размеру согласно выбранной конфигурации монтажа.
❺ Установите передаточный вал на привод и на конусы сматывания шнура. Закрепите его надлежащим образом, используя доступные аксессуары.
❻ Закрепите защитный короб в положении эксплуатации.
**Figura G**
❼ Подключите двигатель и механический ограничитель хода к блоку питания.
**Рисунок H**
❽ Регулировочные винты, направленные вверх
**Рисунок I**
❾ Установите механическое устройство ограничения хода, помещая оба регулировочных винта так, чтобы они были видны и доступны при использовании соответствующего инструмента.
**Рисунок L**
❿ **Отрегулируйте ход перед фиксацией защитного короба.**
Подайте питание приводу и выполните движение в каждом направлении. Выберите винт согласно направлению вращения вала:
1. Для уменьшения общей длины опускания подвижного элемента приведите штору в действие в требуемом положении остановки, поворачивайте регулировочный винт в направлении "—" до тех пор, пока винт не будет вращаться свободнее.
2. Для увеличения общей длины опускания подвижного элемента поворачивайте регулировочный винт в направлении "+" до достижения требуемой длины.
☞ Общая длина шторы ограничена длиной шнуров наматывания).
☞ В условиях полного открытия отрегулируйте верхний ограничитель хода так, чтобы шнуры наматывания не оставались в натянутом положении и не прижимали подвижный элемент к защитному коробу.

| НЕИСПРАВНОСТЬ | ПРИЧИНА | СПОСОБ УСТРАНЕНИЯ |
|---|---|---|
| Привод не выполняет никаких движений при нажатии кнопку. | - на привод не подается электропитание, или неисправна электропроводка | - проверьте питание и состояние соединений |
| | - ограничитель хода закрыт | - проверьте и при необходимости увеличьте длину шнуров перемещения подвижного элемента |
| | - достигнут предел растяжения шнуров подвижного элемента | - проверьте и при необходимости увеличьте длину шнуров перемещения подвижного элемента |

**Таблица 1**

| Тип | VNTKM01 |
|---|---|
| Венецианские жалюзи | макс. 4 кв.м |
| Минимальные размеры защитного короба | 25x25 |

**Декларация соответствия –** CAME S.p.A. заявляет, что это устройство соответствует основным требованиям и положениям, установленным Директивами 2014/35/EU, 2014/30/EU. По требованию заказчика может быть предоставлена копия декларации, соответствующая оригиналу. Утилизация – Утилизацию необходимо осуществлять в соответствии с действующим законодательством места установки изделия. Упаковочные компоненты (картон, пластмасса и т. д.) представляют собой утилизируемые твердые отходы, которые необходимо разделить для упрощения переработки. Другие компоненты (электронные платы, батарейки пультов дистанционного управления и т. д.) могут содержать загрязняющие вещества. Они должны передаваться компаниям, имеющим лицензию на их переработку.
**НЕ ДОПУСКАТЬ ПОПАДАНИЯ В ОКРУЖАЮЩУЮ СРЕДУ!**
Все данные и информация, содержащиеся в данном руководстве, могут быть изменены в любое время и без предварительного уведомления.