Arkadiusz Pagacz
93-153 Łódź
ul. Henryka 8
Kontakt@silnikidorolet.eu
NIP: 7691779388
tel/fax: 42-680-05-77
tel: +42 537 937 287

Dane aktualne na dzień: 28-11-2026 15:52

Link do produktu: https://silnikidorolet.eu/oska-z-uchem-l-60-mm-do-przekladni-nhk-p-663.html

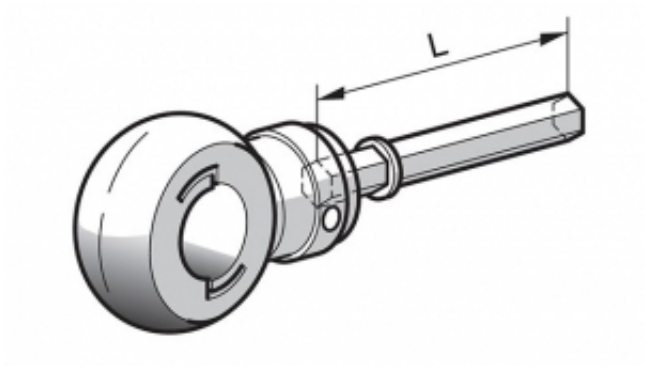

Ośka z uchem l= 60 mm do przekładni NHK

Cena brutto	**64,80 zł**
Cena netto	**52,68 zł**
Dostępność	**Dostępny**
Czas wysyłki	**60 dni**
Numer katalogowy	**9016332**
Kod producenta	**9016332**

Opis produktu