Arkadiusz Pagacz
93-153 Łódź
ul. Henryka 8
Kontakt@silnikidorolet.eu
NIP: 7691779388
tel/fax: 42-680-05-77
tel: +42 537 937 287

Dane aktualne na dzień: 26-11-2026 00:59

Link do produktu: https://silnikidorolet.eu/oska-z-uchem-l165-mm-do-przekladni-nhk-p-664.html

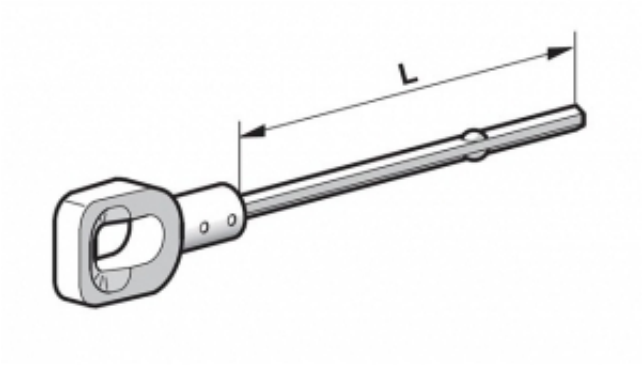

Ośka z uchem l=165 mm do przekładni NHK

Cena brutto	**118,80 zł**
Cena netto	**96,59 zł**
Dostępność	**Dostępny**
Czas wysyłki	**60 dni**
Numer katalogowy	**9685136**
Kod producenta	**9685136**

Opis produktu