Arkadiusz Pagacz
93-153 Łódź
ul. Henryka 8
Kontakt@silnikidorolet.eu
NIP: 7691779388
tel/fax: 42-680-05-77
tel: +42 537 937 287

Dane aktualne na dzień: 28-11-2026 09:57

Link do produktu: https://silnikidorolet.eu/uchwyt-adaptujacy-naped-nhk-do-uchwytow-z-pierscieniem-sprezystym-p-653.html

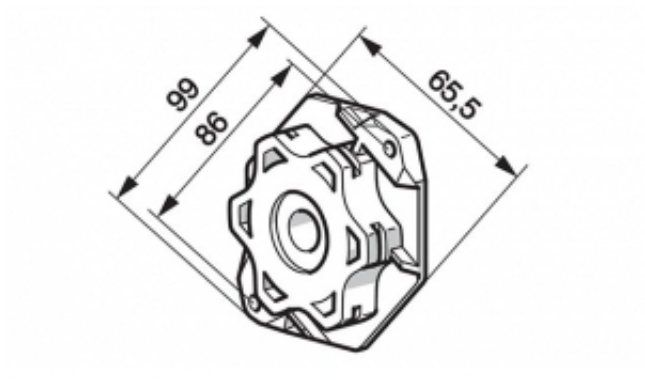

Uchwyt adaptujący napęd NHK do uchwytów z pierścieniem sprężystym

Cena brutto	**47,88 zł**
Cena netto	**38,93 zł**
Dostępność	**Dostępny**
Czas wysyłki	**60 dni**
Numer katalogowy	**9910051**
Kod producenta	**9910051**

Opis produktu